Готика 1 фреза

ящик

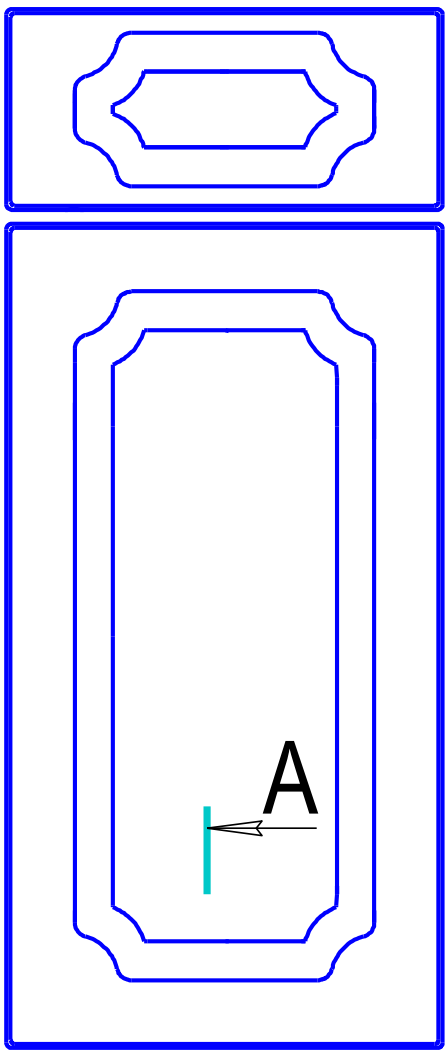

витрина

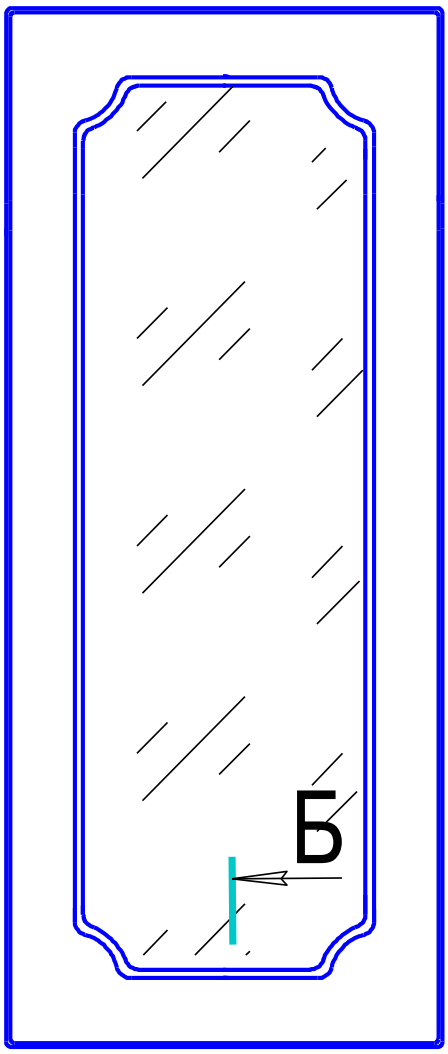

заглушка

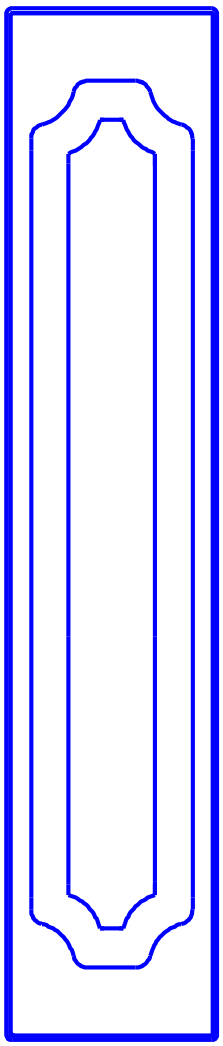

глухой

А-А

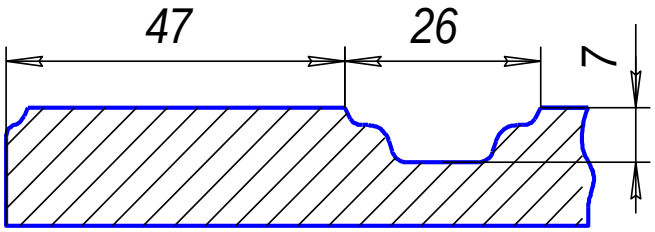

Б-Б

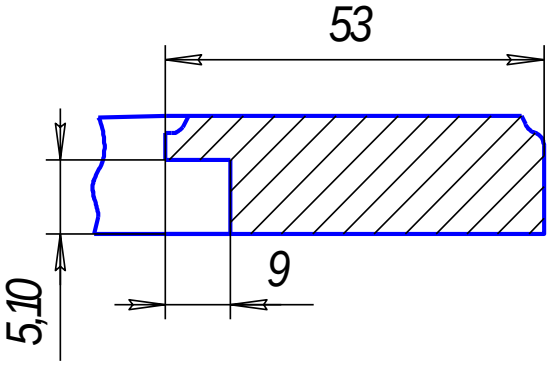

Подп. и дата | Инв. № дубл. | Взам. инв. № | Подп. и дата | Инв. № подл.

Изм.	Лист	№ докум.	Подп.	Дата

Лист

Копировал

Формат А4

Created by FoldemMill | www.foldemill.com

Готика 1 фреза

1. Min размер глухового фасада - 245 х246 мм.

2. Min размер витрины - 278х296 мм.

3. Min размер ящика - 137х246 мм.

4. Min размер заглушки - 246х137 мм.

5. Фасады с размерами менее 137 мм по высоте или ширине выполняются как " гладкие".

6. Ящик и заглушка выполняются 1 фрезой.

7. Размер стекла (-90 мм) от габарита фасада.

8. Торец " гладкий".

Подп. и дата | Инв. № дубл. | Взам. инв. № | Подп. и дата | Инв. № подл.

Изм.	Лист	№ докум.	Подп.	Дата

Лист

Копировал

Формат А4

Created by FolderMill | www.foldermill.com

Готика 2 фреза

ящик

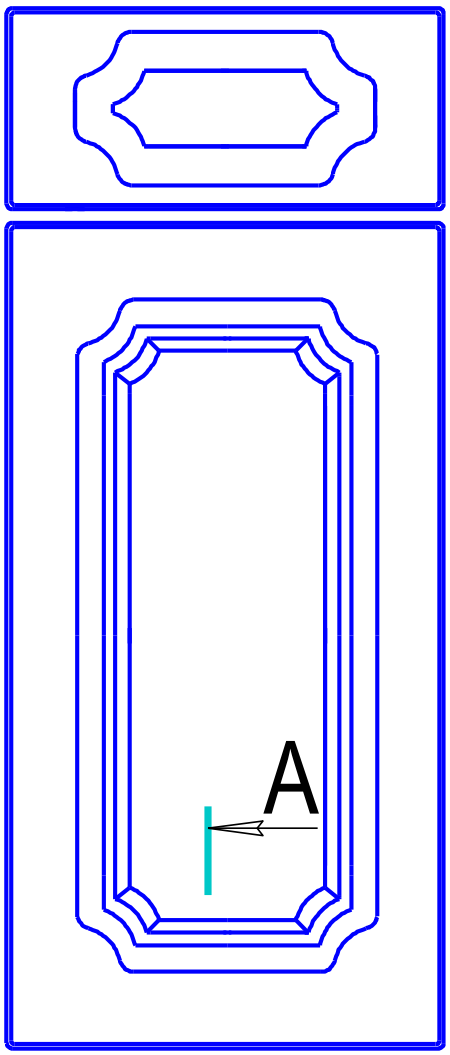

витрина

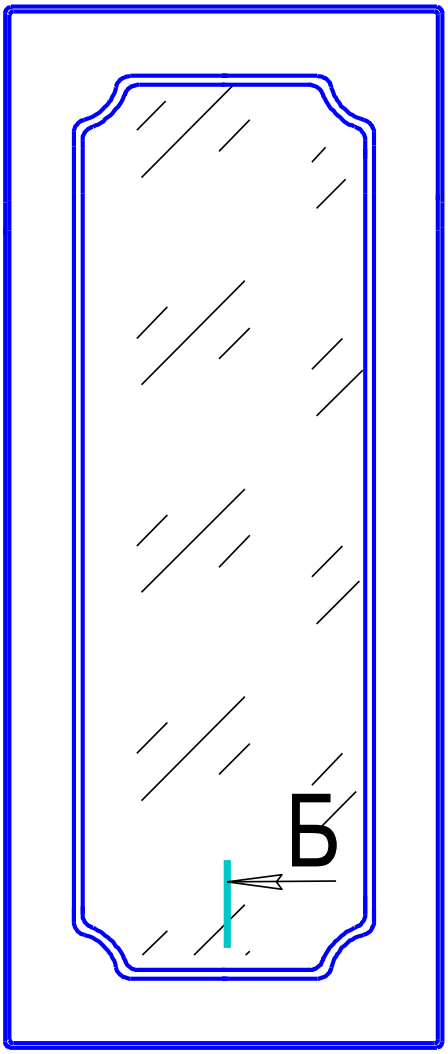

заглушка

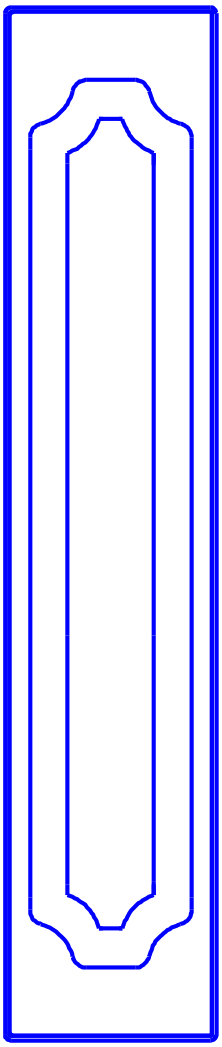

глухой

А-А

Б-Б

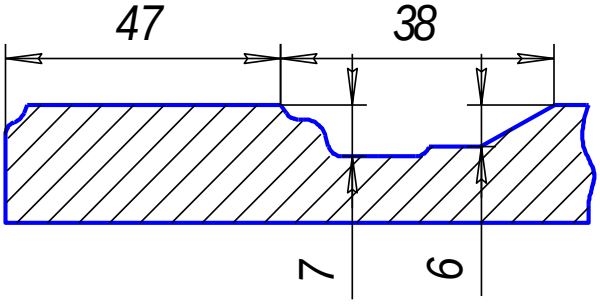

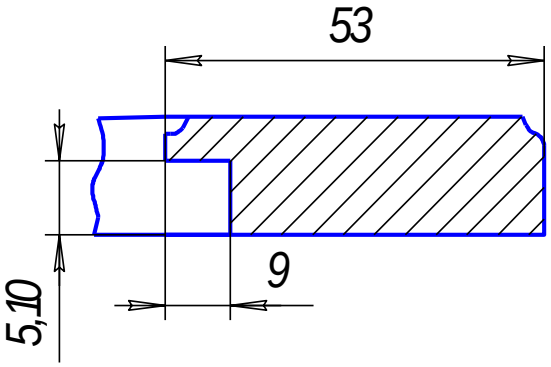

Изм.	Лист	№ докум.	Подп.	Дата

Лист

Копировал

Формат А4

Подп. и дата | Инв. № дубл. | Взам. инв. № | Подп. и дата | Инв. № подл.

Created by CutterMill | www.foldermill.com

Готика 2 фреза

1. Min размер глухового фасада - 245 х246 мм.

2. Min размер витрины - 278х296 мм.

3. Min размер ящика - 137х246 мм.

4. Min размер заглушки - 246х137 мм.

5. Фасады с размерами менее 137 мм по высоте или ширине выполняются как " гладкие".

6. Ящик и заглушка выполняются 1 фрезой.

7. Размер стекла (-90 мм) от габарита фасада.

8. Торец " гладкий".

Created by Folder Mill | www.foldermill.com

Готика 3 фреза

ящик

витрина

заглушка

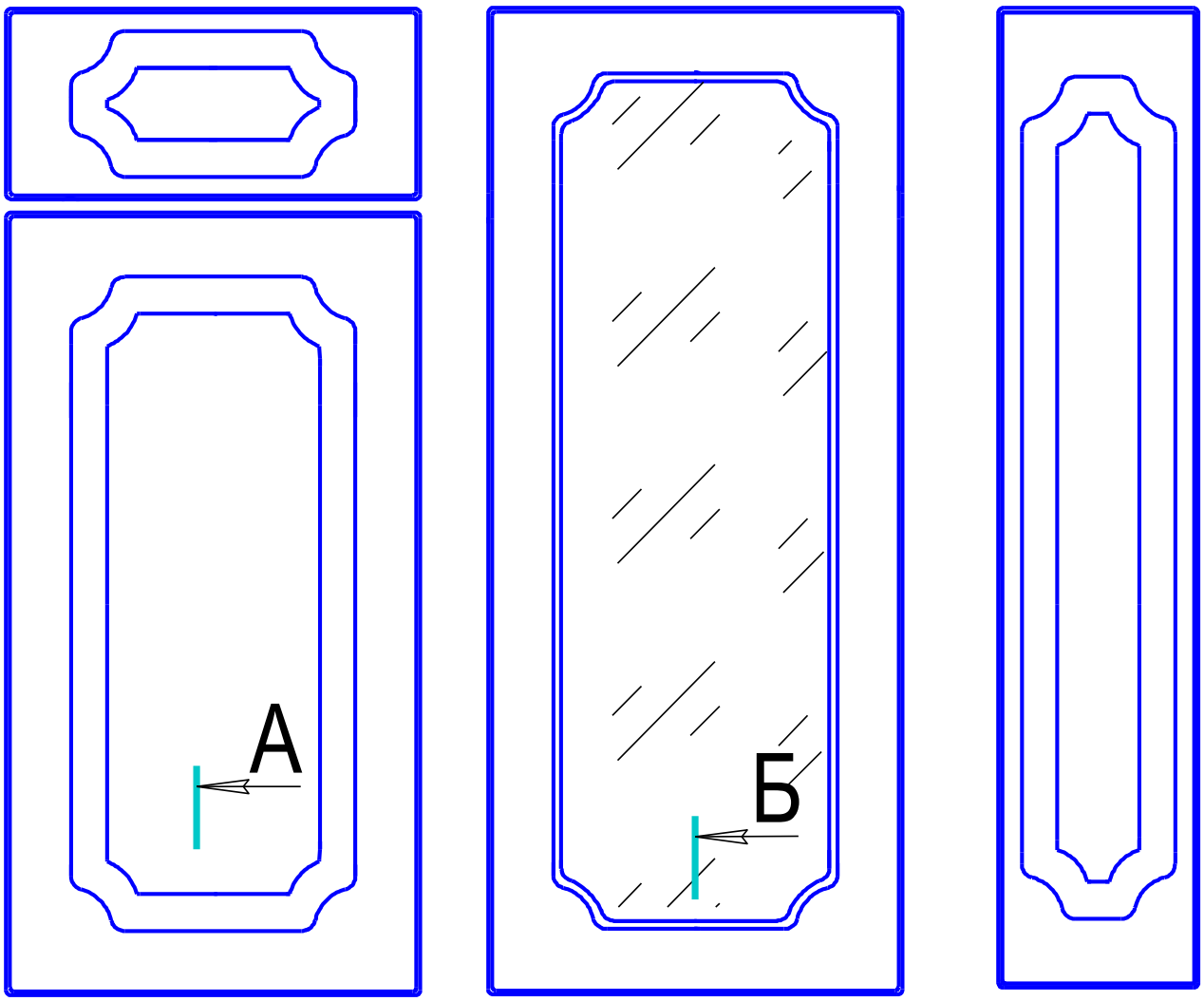

глухой

А-А

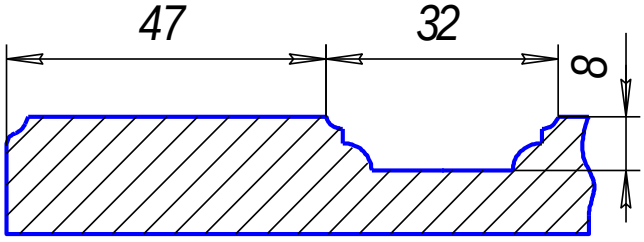

Б-Б

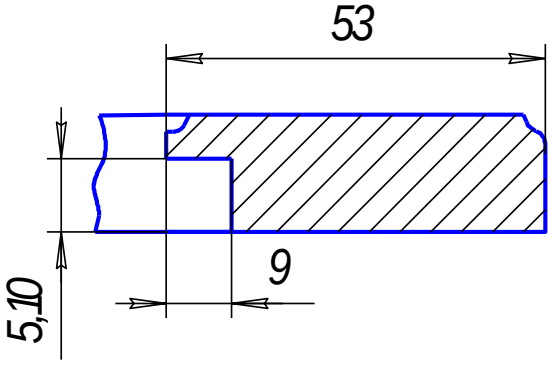

Изм.	Лист	№ докум.	Подп.	Дата

Лист

Копировал

Формат А4

Подп. и дата | Инв. № дубл. | Взам. инв. № | Подп. и дата | Инв. № подл.

Created by FoldemiII | www.foldemill.com

Готика 3 фреза

1. Min размер глухового фасада - 245 х246 мм.

2. Min размер витрины - 278х296 мм.

3. Min размер ящика - 137х246 мм.

4. Min размер заглушки - 246х137 мм.

5. Фасады с размерами менее 137 мм по высоте или ширине выполняются как " гладкие".

6. Ящик и заглушка выполняются 3 фрезой.

7. Размер стекла (-90 мм) от габарита фасада.

8. Торец " гладкий".

Подп. и дата | Инв. №дубл. | Взам. инв. № | Подп. и дата | Инв. №подл.

Изм.	Лист	№ докум.	Подп.	Дата

Лист

Копировал

Формат А4

Created by FolderMill | www.foldermill.com

Готика 5 фреза

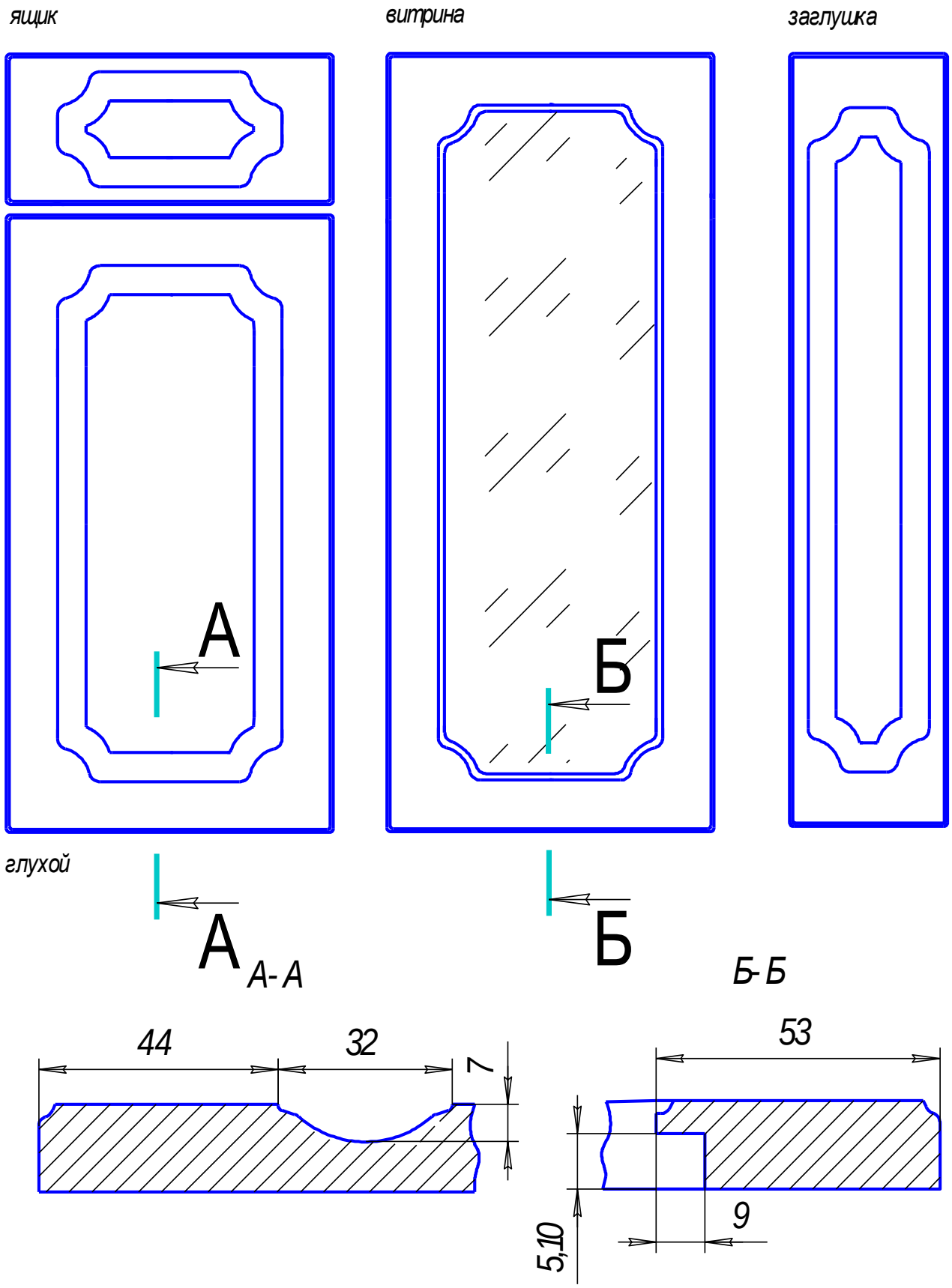

Изм.	Лист	№ докум.	Подп.	Дата		Лист

Копировал

Формат А4

Подп. и дата | Инв. № дубл. | Взам. инв. № | Подп. и дата | Инв. № подл.

Created by FolderMill | www.foldermill.com

Готика 5 фреза

1. Min размер глухового фасада - 245 х246 мм.

2. Min размер витрины - 278х296 мм.

3. Min размер ящика - 137х246 мм.

4. Min размер заглушки - 246х137 мм.

5. Фасады с размерами менее 137 мм по высоте или ширине выполняются как " гладкие".

6. Ящик и заглушка выполняются 1 фрезой.

7. Размер стекла (-90 мм) от габарита фасада.

8. Торец " гладкий".

Created by FolderMill | www.foldermill.com

Готика 6 фреза

ящик

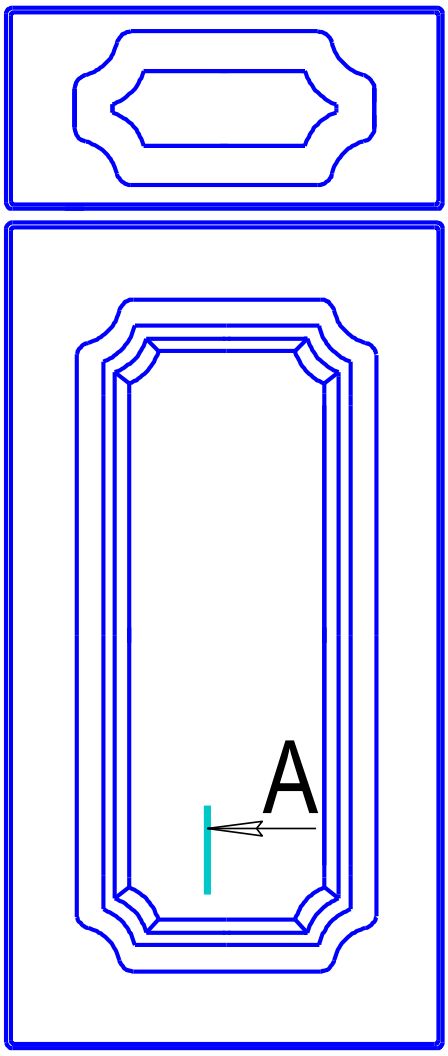

витрина

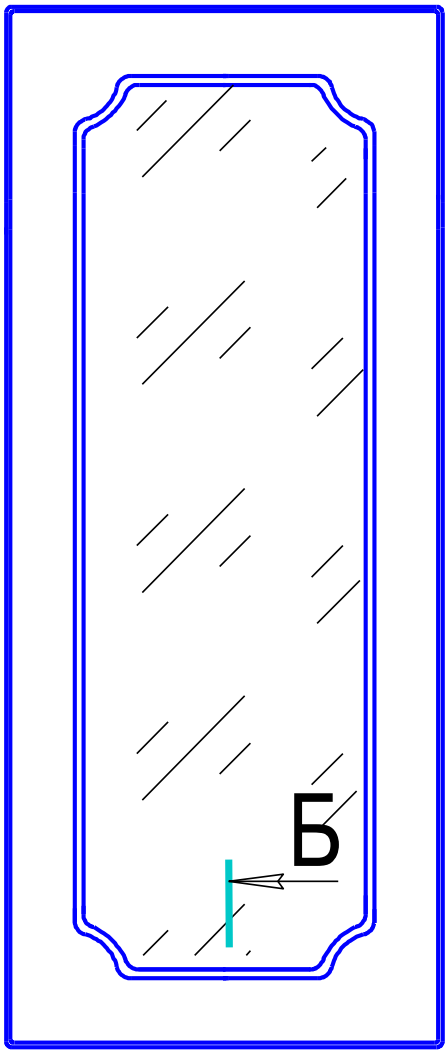

заглушка

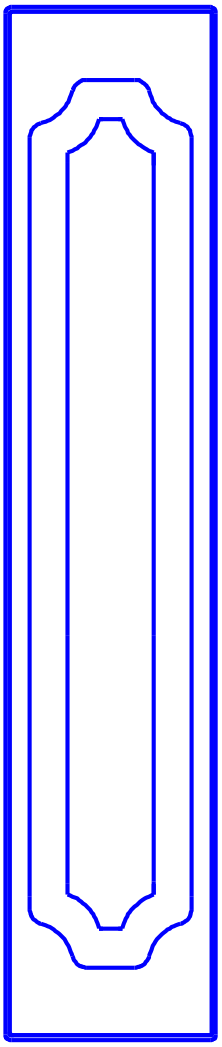

глухой

А

А-А

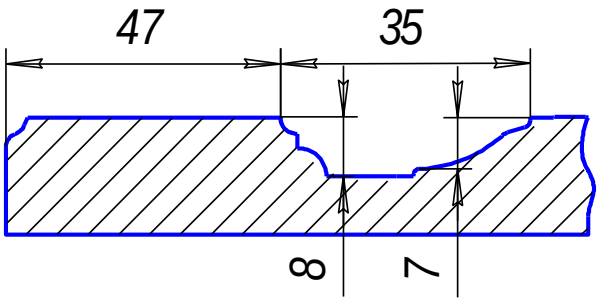

Б

Б-Б

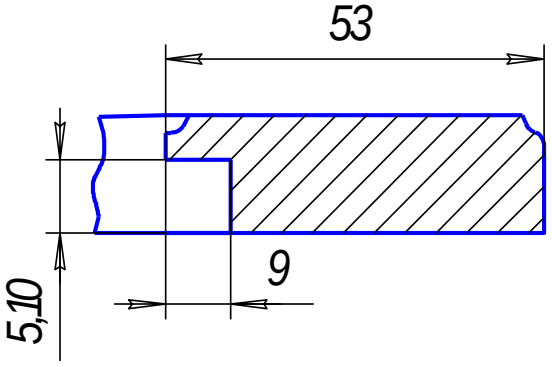

Подп. и дата | Инв. № дубл. | Взам. инв. № | Подп. и дата | Инв. № подл.

Изм.	Лист	№ докум.	Подп.	Дата

Лист

Копировал

Формат А4

Created by FolderMill | www.foldermill.com

Готика 6 фреза

1. Min размер глухового фасада - 245 х246 мм.

2. Min размер витрины - 278х296 мм.

3. Min размер ящика - 137х246 мм.

4. Min размер заглушки - 246х137 мм.

5. Фасады с размерами менее 137 мм по высоте или ширине выполняются как " гладкие".

6. Ящик и заглушка выполняются 3 фрезой.

7. Размер стекла (-90 мм) от габарита фасада.

8. Торец " гладкий".

Created by FolderMill | www.foldermill.com

Created by FolderMill | www.foldermill.com

Created by FolderMill | www.foldermill.com